КВІТКА PRO

ПОСІБНИК З ЕКСПЛУАТАЦІЇ ТА ТЕХНІЧНОГО ОБСЛУГОВУВАННЯ ІНВЕРТОРНИХ ГЕНЕРАТОРІВ

KG3250i

GENERATOR OPERATOR`S MANUAL



Зображення лише як зразок
(The picture is for reference only)

КВІТКА PRO

ПОСІБНИК З ЕКСПЛУАТАЦІЇ ТА ТЕХНІЧНОГО ОБСЛУГОВУВАННЯ ІНВЕРТОРНИХ ГЕНЕРАТОРІВ

KG3250i

GENERATOR OPERATOR`S MANUAL

Дякуємо Вам за покупку генератора КВІТКА PRO.
Пристрій виконаний тільки з найякісніших вузлів, агрегатів та комплектуючих. У конструкції застосовується один із найнадійніших та економічних двигунів. Надійність обладнання торгової марки КВІТКА PRO підтверджено часом.

Перед експлуатацією уважно прочитайте цей посібник до повного розуміння. Якщо у Вас виникнуть питання, зв'яжіться, будь ласка, з фахівцями нашої компанії. Ми з радістю допоможемо Вам! Усю контактну інформацію Ви знайдете на останніх сторінках посібника.

Експлуатація обладнання з порушеннями правил, що викладені у цій інструкції, може зашкодити здоров'ю користувача та призвести до неполадок генератора і дорогого ремонту. Компанія не несе відповідальності за наслідки, що спричинені неправильною експлуатацією.

В посібнику описано принцип дії, основні технічні характеристики та правила експлуатації бензинового генератора.

ПРИМІТКА. Наступна інформація про безпеку не охоплює всі можливі ситуації, які можуть виникнути. Ми залишаємо за собою право змінювати цей продукт і технічні характеристики в будь-який час без попереднього повідомлення.

НЕ ВИКИДАЙТЕ ЦЮ ІНСТРУКЦІЮ. Зберігайте цей посібник доступним для користувачів протягом усього терміну служби машини. Переглядайте його перед використанням генератора, щоб уникнути небезпечних ситуацій.

Зміст:

1. Інструкції з безпеки та попередження **4-10**

2. Технічні характеристики **11**

3. Елементи керування та функції **12-17**

4. Довідковий посібник з потужностей **17**

5. Підготовка генератора до роботи **17-21**

6. Запуск та зупинка двигуна **21-24**

7. Технічне обслуговування **24-29**

8. Транспортування та зберігання **29-30**

9. Усунення несправностей **31**

10. Гарантійне обслуговування **32-36**

Застереження щодо безпечної роботи генератора

Ніколи не використовуйте генератор у будинках, гаражах, підвалах чи інших частково закритих приміщеннях. Навіть якщо ви правильно використовуєте генератор, вихлопні гази можуть потрапляти в будинок. Якщо ви починаєте відчувати нудоту, запаморочення або слабкість після роботи електростанції, негайно перейдіть на свіже повітря. Викличте лікаря або зателефонуйте близьким. Можливо, ви отруїлися чадним газом.

Генератор виділяє легкозаймисті та вибухонебезпечні випари бензину, які можуть спричинити серйозні опіки або навіть смерть у разі займання.

- Не працюйте поблизу відкритого вогню, тепла або будь-якого іншого джерела займання. Не паліть поблизу генератора. Навіть потрапляння маленької іскри може спричинити вибух.
- Завжди розміщуйте генератор на твердій рівній поверхні.
- Завжди вимикайте генератор перед заправкою. Дайте генератору охолонути принаймні 2 хвилини, перш ніж знімати кришку бака. Знімайте кришку повільно, щоб скинути тиск у баку.
- Не переповнюйте паливний бак. Під час роботи бензин може розширюватися. Не наповнюйте резервуар на 100%. Залиште місце для розширення рідини. Завжди перевіряйте наявність розлитого палива перед початком роботи.
- Акуратно наповнюйте установку паливом та оливою, щоб уникнути пролиття. Якщо ви розлили мастило чи бензин, ретельно протріть сухою, чистою тканиною.
- Спорожніть паливний бак перед зберіганням або транспортуванням генератора.

Правильне використання:

- використовуйте лише надворі та за вітром, подалі від вікон, дверей та вентиляційних отворів;
- розташовуйте генератор щонайменше на відстані 2-3 метрів від будівлі;
- спрямуйте вихлопні гази подалі від приміщень, які є у використанні.

1. **НЕБЕЗПЕКА: ЧАДНИЙ ГАЗ**
2. Використання генератора в приміщенні може вбити вас за лічені хвилини. Вихлопні гази генератора містять монооксид вуглецю. Це отруйний газ, який ви можете навіть не відчути.
3. Ніколи не використовуйте генератор у будинках, гаражах, інших приміщеннях. У цих місцях може накопичуватися смертельний рівень чадного газу. Використання вентилятора або відкривання вікон і дверей не забезпечує достатнього надходження свіжого повітря.
4. Використовуйте генератор лише зовні та подалі від вікон, дверей та вентиляційних отворів.

УВАГА!

НІКОЛИ не запускайте і не зупиняйте двигун, коли електричні пристрої підключені та ввімкнені.

Паливо та його випари надзвичайно легкозаймисті та вибухонебезпечні. Це може спричинити опіки, пожежу чи вибух, що призведе до смерті чи серйозних травм та/або пошкодження майна.

Під час додавання або зливу палива

- Вимкніть двигун генератора та дайте йому охолонути щонайменше 2 хвилини, перш ніж знімати кришку бака.
- Повільно ослабте кришку, щоб скинути тиск у баку.
- Наповніть або злийте паливний бак на відкритому повітрі.

- НЕ переповнюйте бак. Залиште простір для розширення палива.
- Якщо паливо розлилося, ретельно витріть його, перш ніж запускати двигун.
- Тримайте паливо подалі від іскор, відкритого вогню, тепла та інших джерел займання.
- Часто перевіряйте паливопроводи, бак, кришку на наявність тріщин або протікання. За необхідності замініть.

Під час запуску обладнання

- Переконайтеся, що свічка запалювання, глушник, кришка паливного бака та повітряний фільтр правильно розташовані, не пошкоджені.
- НЕ намагайтеся запустити двигун без свічки запалювання.

Під час експлуатації обладнання

- НЕ використовуйте цю установку у будь-яких будівлях, навісах для автомобілів, верандах, морських пристроях або огородженнях.
- НЕ перехиляйте пристрій та не розташовуйте його під кутом – це може спричинити розлив палива, оливи.

Під час транспортування, переміщення або ремонту обладнання

- Транспортуйте/переміщуйте/ремонтуйте генератор з порожнім паливним баком, закритим паливним краном.
- НЕ перехиляйте двигун або обладнання під кутом, що призведе до розливу палива.
- Від'єднайте провід свічки запалювання.
- НЕ торкайтеся оголених проводів або розеток.
- НЕ використовуйте генератор з електричною проводкою, яка зношена, потерта, оголена або іншим чином пошкоджена.
- НЕ використовуйте генератор під час дощу або за вологої

погоди.

- НЕ беріть генератор або електричні проводи, коли стоїте у воді, босоніж або коли руки чи ноги мокрі.
- НЕ дозволяйте некваліфікованим особам або дітям керувати чи обслуговувати генератор.
- НЕ контактуйте із зоною глушника. Це може спричинити опіки та серйозні травми.
- НЕ торкайтеся гарячих частин і уникайте гарячих вихлопних газів.
- Перш ніж торкатися обладнання, дайте йому охолонути.
- Змінні частини мають бути такими ж і встановленими в тому ж положенні, що й оригінальні частини.

Під час регулювання або ремонту вашого генератора

- Від'єднайте дріт свічки запалювання від самої свічки запалювання та розмістіть дріт так, щоб він не торкався її.

Під час тестування іскри двигуна

- Використовуйте схвалений тестер свічок запалювання.
- НЕ перевіряйте наявність іскри у разі знятої свічки запалювання.
- Стартер та інші обертові частини можуть зачепити руки, волосся, одяг або аксесуари, що призведе до серйозних травм.
- НІКОЛИ не використовуйте генератор без захисного кожуха або кришки.
- НЕ носіть вільного одягу, прикрас або будь-чого, що може зачепитися за стартер або інші обертові частини.
- Зав’яжіть довге волосся та зніміть прикраси.
- Перевищення робочої швидкості може призвести до поломки.
- НЕ змінюйте пружину регулятора, ланки чи інші частини, щоб збільшити швидкість двигуна.

Генератор забезпечує правильну номінальну частоту та напругу, коли працює на регульованій швидкості.

- НЕ модифікуйте генератор жодним чином.

ПРИМІТКА. Перевищення потужності генератора у ватах/силі струму може пошкодити генератор або підключені до нього електричні пристрої.

- НЕ перевищуйте потужність генератора в силах струму.
- Запустіть генератор і дайте двигуну стабілізуватися перед підключенням електричних навантажень.
- Підключіть електричні навантаження в положенні OFF, а потім увімкніть для роботи.
- Вимкніть електричне навантаження та від'єднайте генератор перед зупинкою генератора.

ПРИМІТКА. Неналежне поводження з генератором може пошкодити його та скоротити термін служби.

- Використовуйте генератор лише за призначенням.
- Якщо у вас є запитання щодо використання за призначенням, зверніться до дилера або безпосередньо у нашу компанію.
- Використовуйте генератор тільки на рівній поверхні.
- Не піддавайте генератор впливу надмірної вологи, пилу, бруду або корозійних випарів.
- Не вставляйте жодних предметів в отвори для охолодження.
- Якщо підключені пристрої перегріваються, вимкніть їх і від'єднайте від генератора.

Вимкніть генератор, якщо:

- відсутня електрична напруга;
- обладнання іскрить, димить або палає;
- пристрій надмірно вібрує.

Застосування в медицині та підтримці життя.

- НІКОЛИ не використовуйте цей продукт для живлення апаратів життєзабезпечення.
- НІКОЛИ не використовуйте цей виріб для живлення медичних приладів.

Загальні правила роботи з генератором

1. Завжди заземлюйте генератор перед використанням для максимальної безпеки.
2. Не переповнюйте паливний бак, оскільки бензин під час роботи може розширитися. Завжди перевіряйте наявність розлитого палива перед початком роботи.
3. Якщо будь-яка частина генератора, електричного пристрою або шнура живлення зламана, пошкоджена або несправна, переконайтеся, що її відремонтовано або замінено перед початком роботи. Обслуговування має виконувати лише кваліфікований технік. Не використовуйте розетки або шнури, які мають ознаки пошкодження, наприклад зламану або тріснуту ізоляцію.
4. Використовуйте пристрій захисного вимкнення (GFCI) у місцях з високою провідністю, таких як металевий настил або сталеві конструкції.
5. Ніколи жодним чином не модифікуйте генератор. Модифікація або використання генератора для будь-яких інших цілей, для яких він не призначений, може призвести до серйозних травм, пошкодження та втрати гарантії.
6. Не торкайтеся гарячих частин. Температура біля вихлопу може перевищувати 65ºC. Дайте генератору охолонути після використання, перш ніж торкатися двигуна або ділянок генератора, які нагріваються під час використання.
7. Перед зупинкою генератора вимкніть усі підключені електричні пристрої.

8. Завжди вимикайте генератор перед заправкою. Дайте йому охолонути принаймні 2 хвилини, перш ніж знімати кришку бака. Повільно ослабте кришку, щоб скинути тиск у баку.
9. Поверніть перемикач запуску в положення OFF, коли двигун не працює.
10. Спорожніть паливний бак перед зберіганням або транспортуванням генератора.

УВАГА! Неправильне використання може пошкодити цей генератор або скоротити його термін служби.

ЩОБ МАКСИМАЛЬНО ПРОДОВЖИТИ ТРИВАЛІСТЬ СЛУЖБИ ВАШОГО ГЕНЕРАТОРА, ми рекомендуємо запускати генератор принаймні раз на місяць на 20-30 хвилин. Запустіть генератор відповідно до інструкцій і підключіть невелике навантаження, щоб переконатися, що розетка виробляє електроенергію. Якщо ви не запускатимете його час від часу, це значно скоротить термін служби генератора.

Технічні характеристики

Модель	KG3250i
Кількість фаз	1
Частота (Гц)	50
Номінальна потужність (кВт)	3.0
Максимальна потужність (кВт)	3.2
Напруга (В)	220
Модель двигуна	SH150B
Потужність двигуна (к.с.)	5.1
Система охолодження двигуна	повітряна
Об’єм паливного бака (л)	6.0
Об’єм бака для оливи (л)	0.45
Тип палива	бензин
Тип двигуна	4-тактний, 1-циліндровий, OHV
Система запуску	ручний стартер
Робочий об’єм двигуна (куб. см.)	149
Час роботи за 50%-го навантаження (год)	5.5
Вага (кг)	нетто 23/брутто 26
Габаритні розміри	500x310x450

Будова генератора

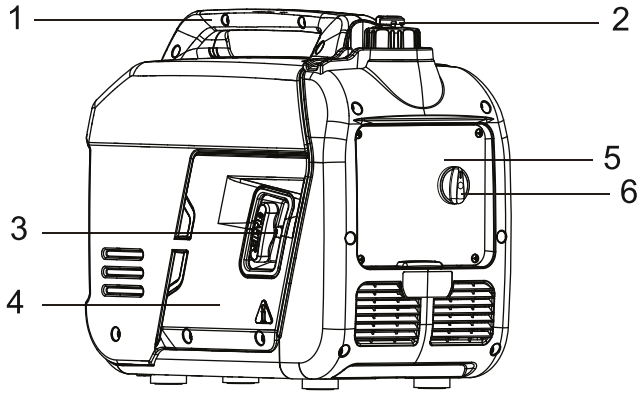

1. Ручка для транспортування
2. Кришка паливного бака
3. Ручний стартер
4. Кришка для обслуговування
5. Панель управління
6. Пусковий дисковий перемикач

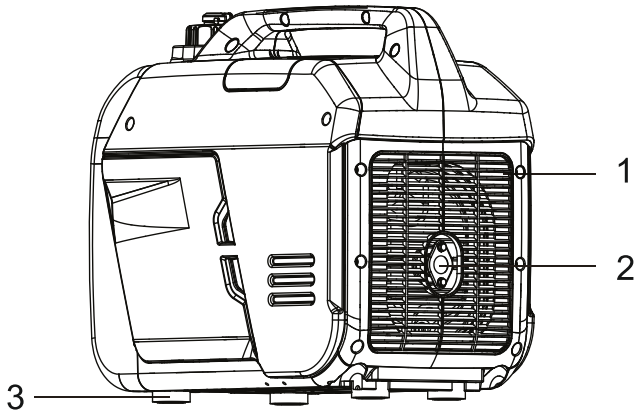

1. Кришка для обслуговування
2. Глушник
3. Ніжки

Панель керування

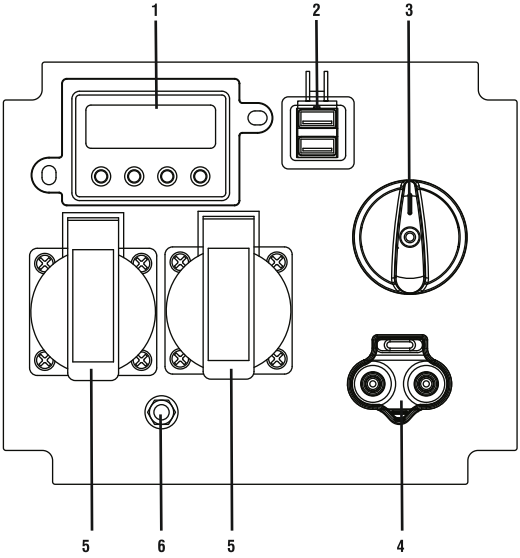

1. Дисплей
2. USB-роз’єм 5 В
3. Перемикач запуску
4. Розетки паралельної роботи
5. Розетка 230 В (AC)
6. Клема заземлення

LED-дисплей

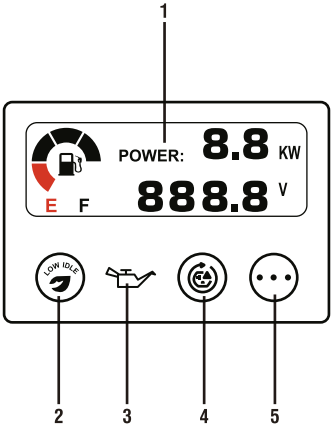

1. Світлодіодний мультиметр: відображає напругу, потужність, рівень палива, частоту та час роботи.
2. Кнопка низького холостого ходу.
3. Світлодіодний індикатор низького рівня оливи (червоний).
4. Кнопка скидання перевантаження зі світловим індикатором.
5. Вибір кнопки.

Функції

Режим низького холостого ходу (eco mode)

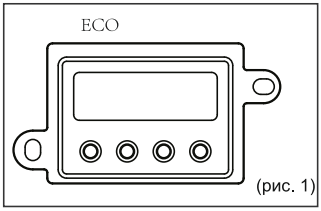

(рис. 1)

Цей генератор оснащений перемикачем ECO MODE (рис. 1). Увімкнення цього перемикача дозволяє системі регулювати оберти валу двигуна та автоматично регулювати його споживання палива відповідно до необхідного навантаження. Коли електричне навантаження змінюється, вал двигуна генератора автоматично прискорюється або сповільнюється за потреби. Це зменшує споживання палива та рівень шуму, одночасно збільшуючи час роботи та термін служби двигуна.

Тримайте ECO MODE увімкненим тільки тоді, коли вимога до навантаження становить менше 75% від номінальної потужності.

Не вмикайте цей перемикач, якщо загальне навантаження перевищує 75% номінальної потужності. Вал двигуна генератора має працювати на повній швидкості, щоб забезпечувати вище навантаження, ніж 75% від номінальної потужності.

Захист перевантаження

Індикатор перенавантаження OVERLOAD спрацює, коли навантаження буде надто великим. Коли спрацює індикатор перенавантаження, вимкніть і від'єднайте пристрій від відповідної розетки та натисніть кнопку RESET, щоб скинути його.

Підключення електричних приладів
Увага!

Перед підключенням пристроїв ознайомтеся з позначками на панелі керування. Розетки змінного струму 220 В призначені для підключення електричних пристроїв, що працюють від однофазного змінного струму 220 В, 50 Гц. **НЕ підключайте до генератора пристрої на 60 Гц або трифазне навантаження.**

Виконайте наведені нижче кроки, щоб правильно під'єднати пристрій до генератора:

1. Перед підключенням електричних пристроїв дайте генератору попрацювати кілька хвилин, щоб стабілізувати швидкість і вихідну напругу.
2. Виберіть пристрій із найвищою потужністю та переконайтеся, що він вимкнений. Підключіть пристрій до генератора та увімкніть. Дайте двигуну стабілізуватися.
3. Повторіть крок 2, щоб підключити кожен додатковий пристрій. НЕ намагайтеся підключити або запустити декілька пристроїв одночасно.

Потужність генератора

Переконайтеся, що генератор може забезпечити достатньо робочої (номінальної) і початкової (максимальної) потужності (Вт) для елементів, які ви будете живити одночасно.

Виконайте ці прості дії:

1. Виберіть прилади, які ви будете живити одночасно.
2. Підсумуйте робочі (номінальні) вати цих елементів. Це кількість електроенергії, яку повинен виробляти генератор, щоб підтримувати роботу елементів.
3. Оцініть, скільки початкових (максимальних) ват вам знадобиться. Початкова потужність — це короткий викид потужності, необхідний для запуску інструментів або приладів. Загальну початкову (макс.) потужність можна оцінити, додавши до загальної номінальної потужності стартову потужність усіх елементів, які плануєте одночасно запускати.

Щоб подовжити термін служби генератора та під'єднаних до нього пристроїв, важливо бути обережним під час підключення електричних навантажень до електростанції. Перед запуском двигуна нічого не повинно бути підключено до розеток генератора. Правильний і безпечний спосіб керування потужністю генератора — це послідовне додавання навантажень наступним чином:

1. Не підключивши нічого до генератора, запустіть двигун, як описано далі в цьому посібнику.
2. Підключіть і увімкніть перший пристрій, бажано з найбільшим навантаженням, яке у вас є.
3. Дозвольте потужності генератора стабілізуватися (двигун працює плавно, а підключений пристрій належним чином).
4. Підключіть і ввімкніть наступний пристрій.
5. Знову дайте генератору стабілізуватися.
6. Повторіть кроки 4 і 5 для кожного наступного пристрою.

УВАГА! Не перевантажуйте генератор. Перевищення потужності/сили струму генератора може призвести до пошкодження генератора або підключених до нього електричних пристроїв.

Наведена нижче таблиця — це лише орієнтовні вимоги до потужності звичайних електричних пристроїв. Не варто покладатися лише на неї — уся електроніка та побутова техніка побудовані по-різному. Завжди перевіряйте потужність, зазначену на електричному пристрої для того, щоб не підклю-чити до генератора надто потужний прилад.

Назва пристрою	Робоча потужність (Вт)	Стартова потужність (Вт)
Плита	2500	0
Електроплита (кожен елемент)	1500-2800	0
Циркулярна пила	1500	2250
Віконний кондиціонер	1200	1800
Торцювальна пила	1200	1800
Мікрохвильова піч	1000	1200
Насос для колодязя	1000	3000
Пічний вентилятор	800	1300
Комп'ютер	800	0
Електродриль	600	900
Телевізор	500	0
Стерео	400	0
Коробковий вентилятор	300	600
Охоронна система	180	0
Звичайна лампочка	75	0

Підготовка генератора до роботи

У розділі описано, як підготувати генератор до використання. Невиконання рекомендацій або неправильне виконання може пошкодити генератор або скоротити термін його служби.

Перевірка та доливання оливи

Генератор постачають без оливи. Перед першим запуском генератора користувач повинен додати належну кількість оливи. Об'єм оливи в картері двигуна 0.45 л.

Щоб додати оливу, виконайте описані нижче дії.

1. Поставте генератор на рівну поверхню. Перш ніж доливати оливу або перевіряти її рівень, переконайтеся, що двигун вимкнен-ий.

Якщо нахилити генератор під час наповнення, то олива потече в неправильні частини двигуна, що спричинить їхнє пошкодження.

2. Відкрутіть ручку кришки доступу до оливи та зніміть кришку з бічної панелі. Відкрутіть оливний щуп (рис. 4).

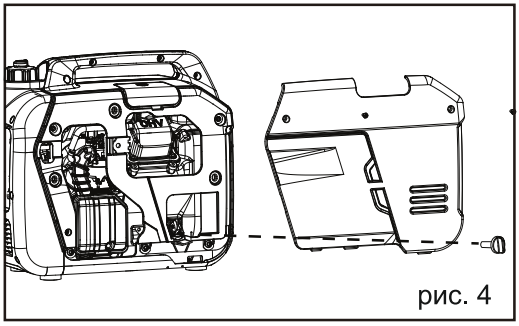

рис. 4

3. За допомогою лійки або відповідного дозатора повільно залийте оливу (рис. 5), обережно, щоб не переповнити агрегат. Наповніть картер двигуна до верхньої лінії заливки, щоб ви могли візуально побачити, як олива надходить до середини різьблення оливозаливної частини (рис. 6).

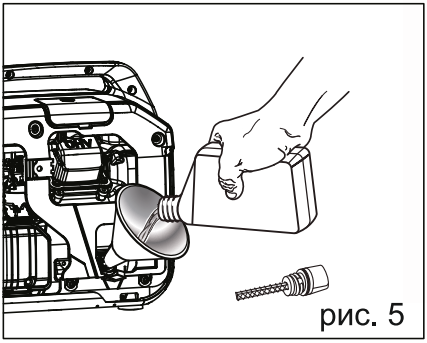

рис. 5

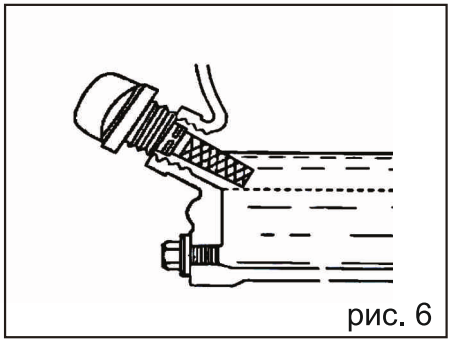

рис. 6

4. Знову встановіть оливний щуп і міцно затягніть його. Витріть будь-яке розлите мастило.

5. Знову встановіть кришку для обслуговування. Поверніть дві ручки в заблоковане положення, щоб закріпити кришку на місці.

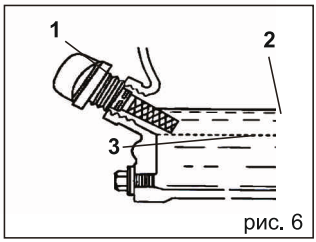

рис. 6

1. Оливний щуп

2. Верхня межа наповнення

3. Нижня межа наповнення

Рівень оливи потрібно перевіряти перед кожним використанням або через кожні 8 годин роботи. Генератор оснащений індикатором низького рівня оливи і не запуститься без достатньої кількості рідини.

Щоб перевірити рівень оливи (перед кожним наступним запуском):

1) поставте генератор на рівну поверхню та переконайтеся, що двигун вимкнено;

2) відкрийте кришку доступу до оливи. Вийміть та протріть щуп чистою сухою ганчіркою;

3) вставте щуп у оливний отвір, не загвинчуючи його. Вийміть щуп, щоб перевірити позначку кількості оливи. Якщо позначка оливи покриває менше половини щупа, повільно доливайте оливу, доки позначка не досягне верхньої частини щупа (або коли ви побачите, що олива надходить наполовину до різьблення оливозаливної частини) (рис. 7); витріть будь-які витоки оливи та міцно затягніть щуп. Знову встановіть кришку доступу до оливи.

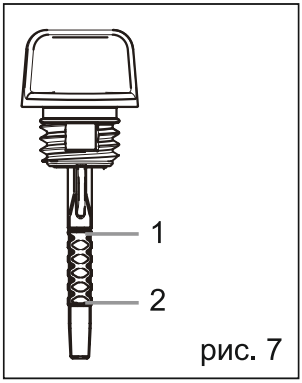

рис. 7

1. Верхня межа; **2.** Нижня межа

Використовуйте лише свіжий (протягом 30 днів з моменту купівлі) бензин, що не містить свинцю та має октанове число не менше 87.

Найкраще генератор працює на бензині без етанолу. Не використовуйте бензин із вмістом етанолу понад 10%. Об'єм паливного бака становить 6 л. Не змішуйте оливу з бензином.

ЗАУВАЖТЕ

- Уникайте потрапляння бруду або води в паливний бак.
- Бензин може старіти в баку і ускладнювати запуск. Ніколи не зберігайте генератор більше 2 місяців із паливом у баку.
- Ніколи не використовуйте суміш олива/бензин.
- Ніколи не використовуйте старий бензин.
- Тримайте бензин подалі від іскор, відкритого вогню, індикаторних ламп, тепла та інших джерел займання.

Щоб додати бензин, виконайте такі дії:

1. Переконайтеся, що генератор вимкнено та стоїть на рівній поверхні. Відкрутіть кришку паливного бака (рис. 8) і відкладіть її вбік.



рис. 8

2. Повільно додайте неетилований бензин у паливний бак. Будьте обережні, щоб не переповнити.

ПРИМІТКА. Не заповнюйте паливний бак до самого верху. Якщо ви це зробите, бензин буде розширюватися та розливатися під час використання, навіть якщо кришка паливного бака встановлена.

3. Знову встановіть кришку паливного бака та витріть розлитий бензин сухою тканиною.

Заземлення генератора

Щоб зменшити ризик ураження електричним струмом, генератор має бути належним чином заземлений.

Для облаштування заземлення на відкритій місцевості необ-

хідно використовувати один із таких заземлювачів:

- металевий стрижень діаметром не менше 15 мм, завдовжки не менше 1500 мм;
- металеву трубу діаметром не менше 50 мм, завдовжки не менше 1500 мм;
- аркуш оцинкованого заліза розміром не менше 1000х500 мм.



Будь-який заземлювач має бути зануреним у землю до вологих шарів ґрунту.

Заземліть генератор, затягнувши гайку заземлення на передній панелі керування до дроту заземлення.

Другий кінець цього заземлюючого дроту потрібно приєднати до мідного, латунного або сталевого заземлюючого стрижня, вбитого в землю. Дріт і заземлювальні стрижні не входять до комплектації генератора.

ПОПЕРЕДЖЕННЯ: невиконання належного заземлення генератора підвищує ризик ураження електричним струмом.

Робота генератора на великій висоті

На паливну систему цього генератора може вплинути робота на великій висоті. Належну роботу можна забезпечити, встановивши висотний комплект на висоті понад 914 м над рівнем моря. На висоті вище 2438 м продуктивність двигуна може впасти навіть із відповідним набором для роботи на висоті. Експлуатація цього генератора без зазначеного комплекту може збільшити викиди двигуна та знизити економію палива та продуктивність. Щоб отримати важливу інформацію щодо цих модифікацій, зверніться до авторизованого сервісного центру.

Запуск генератора

Перш ніж запускати генератор, переконайтеся, що ви прочитали та виконали кроки в розділі «Підготовка генератора». Якщо ви не впевнені, як виконати будь-який із кроків у цьому посібнику,

зверніться до авторизованого сервісного центру.

Ніколи самостійно не підключайте генератор до житлової лінії електроживлення для резервного живлення під час перебоїв у електропостачанні. Усі підключення має виконувати компетентна особа — кваліфікований електрик. Неправильне підключення може призвести до пожежі, тілесних ушкоджень, пошкодження генератора, приладів, електропроводки будівлі та навіть може спровокувати летальний випадок.

Генератор можна підключати лише до електричних пристроїв, безпосередньо або за допомогою подовжувача.

Для максимальної безпеки завжди заземлюйте генератор перед його використанням (див. підрозділ «Заземлення генератора»).

Перед запуском генератора:

1) переконайтеся, що генератор стоїть на вулиці на сухій рівній поверхні. Залиште принаймні 1 м вільного простору з усіх боків генератора;

2) перевірте, чи правильно заземлено генератор;

3) перевірте, чи достатній рівень оливи в картері. За потреби долийте оливу;

4) переконайтеся, що в паливному баку достатній рівень бензину. За потреби долийте паливо;

5) переконайтеся, що всі електричні пристрої відключені від генератора під час запуску.

Щоб запустити генератор, виконайте наступні дії:

1. Поверніть перемикач ECO MODE у положення OFF.

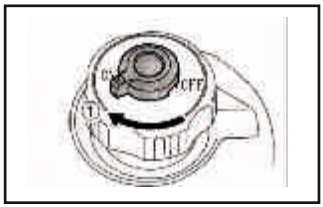

2. Поверніть перемикач запуску у положення START.

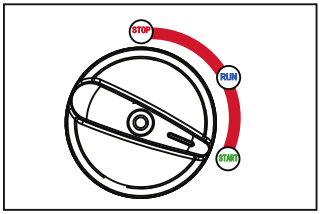

3. Запустивши пристрій, повільно потягніть ручку віддачі (шнур стартера), поки не відчуєте опір. Після цього потягніть швидко.

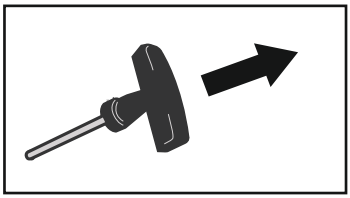

4. Поверніть перемикач запуску у положення RUN.

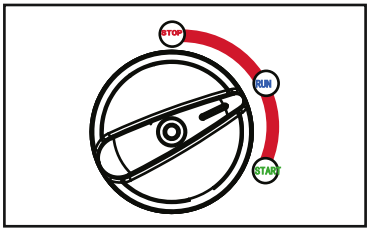

Вимкнення генератора

УВАГА!
Від'єднання працюючого пристрою може призвести до пошкодження генератора. Ніколи не зупиняйте двигун, коли електричні пристрої підключені та працюють.

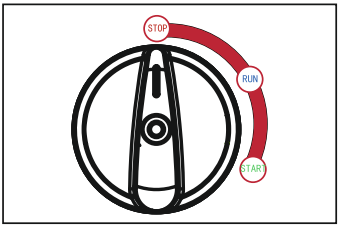

Поверніть перемикач запуску у положення STOP.

ПОПЕРЕДЖЕННЯ: дайте генератору охолонути, перш ніж торкатися до місць, які нагріваються під час використання.

ОБЕРЕЖНО: якщо бензин залишиться в паливному баку протягом тривалого періоду часу, це може ускладнити запуск генератора в майбутньому. НІКОЛИ не зберігайте генератор понад 2 місяці з паливом у паливному баку.

Технічне обслуговування

Рекомендований графік технічного обслуговування

Правильне планове обслуговування генератора допоможе продовжити термін служби машини. Будь ласка, виконуйте перевірки технічного обслуговування та операції згідно з графіком технічного обслуговування. Якщо виникли запитання щодо процедур технічного обслуговування, описаних у цьому посібнику, зверніться до авторизованого сервісного центру.

ПОПЕРЕДЖЕННЯ: ніколи не виконуйте операції з технічного обслуговування під час роботи генератора. Перед обслуговуванням генератора вимкніть його, від'єднайте всі пристрої та дайте установці охолонути.

Рекомендований графік технічного обслуговування		Кожні 8 год чи щоразу перед запуском	Кожні 25 год	Кожні 3 місяці чи 50 год	Кожні 6 місяців чи 100 год	Перед зберіганням	За потреби
Моторна олива	Перевірити рівень	+					
	Замінити		+*			+	+
Повітряний фільтр	Перевірити			+*			
	Очистити			+*			
Свічка запалювання	Перевірити/ очистити/від регулювати				+		
	Замінити					+	+
Паливний бак	Перевірити рівень	+					
	Злити					+	+
Іскрогасник	Перевірити/ очистити				+		
Паливний фільтр	Перевірити/ очистити/за мінити				+		

* виконуйте зазначені дії частіше, якщо генератор працює в запилених умовах або під великим навантаженням.

Важливі поради щодо обслуговування генератора.

- Спорожнюйте карбюратор після кожного використання та перед зберіганням, щоб запобігти його засміченню.
- Не зберігайте генератор з паливом в баку більше 2 місяців — бензин зіпсується.
- Вмикайте установку принаймні на 20 хвилин щомісяця, щоб зарядити батарею та збільшити термін служби генератора.

ПРИМІТКА. Недотримання належного обслуговування генератора призведе до втрати гарантії.

Обслуговування повітряного фільтра

Перевіряйте кожні 50 годин роботи. Регулярне обслуговування повітряного фільтра допомагає підтримувати належний потік повітря в карбюраторі. Час від часу перевіряйте, чи у повітряному фільтрі немає бруду.

Щоб перевірити та очистити повітряний фільтр:

1. Відкрутіть ручку кришки обслуговування та зніміть кришку з бічної панелі.
2. Зніміть кришку повітряного фільтра. Зніміть губчастий елемент з корпусу. Витріть надлишок оливи та будь-який бруд з внутрішньої сторони корпусу повітряного фільтра.
3. Перевірте та очистіть поролоновий елемент повітряного фільтра. Можна промити в мильній воді. Висушіть елемент чистою тканиною (не викручуйте). Додайте кілька крапель моторної оливи в елемент повітряного фільтра та рівномірно розподіліть її. Якщо поролоновий елемент повітряного фільтра був пошкоджений, замініть його новим. Будь ласка, для цього зверніться до авторизованого сервісного центру.
4. Знову встановіть елемент, кришку повітряного фільтра та кришку обслуговувальної частини.

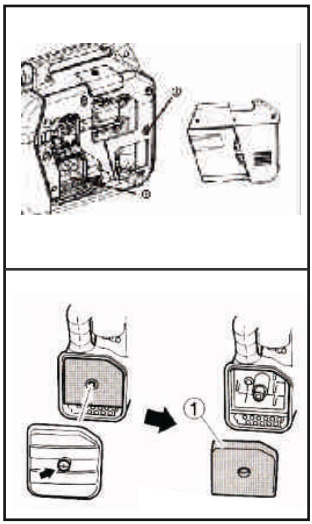

ПОПЕРЕДЖЕННЯ: робота двигуна з брудним, пошкодженим або відсутнім елементом повітряного фільтра може бути небезпечною для оператора та призвести до передчасного зносу двигуна.

Технічне обслуговування свічок запалювання

Щоб забезпечити правильну роботу двигуна, свічка запалювання повинна мати належний люфт і бути чистою.

Як перевіряти:

1. Поверніть ручку та зніміть кришку обслуговування (рис. 9).
2. Зніміть ковпачок свічки запалювання (B) (рис. 10).
3. Очистіть будь-який бруд навколо основи свічки запалювання.
4. Зніміть свічку запалювання (A) за допомогою ключа, що є у комплекті.
5. Огляньте свічку запалювання на наявність пошкоджень і очистіть її дротяною щіткою перед повторним встановленням. Якщо ізолятор тріснув або відколовся, свічку запалювання слід замінити.
6. Виміряйте люфт свічки. Правильний люфт становить 0.7-0.8 мм.
7. Затягуйте свічку вручну (без допомоги електроінструменту), щоб не пошкодити різьбу.
8. Потім дотягніть гайковим ключем, щоб стиснути шайбу. Якщо свічка запалювання нова, стисніть шайбу на 1/2 оберту. У разі повторного використання старої свічки запалювання використовуйте від 1/8 до 1/4 оберту для належного стиснення шайби.
9. Встановіть назад ковпачок та кришку.

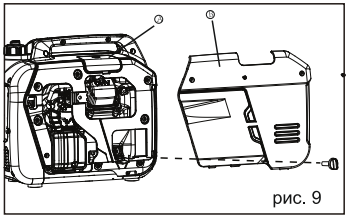
рис. 9

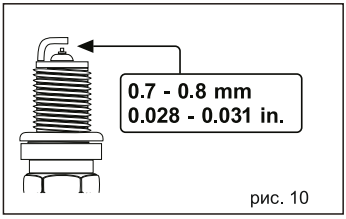

рис. 10

A - Свічка запалювання; B - Ковпачок свічки запалювання

Обслуговування іскрогасників

Оглядайте і очищайте іскрогасник кожні 100 годин роботи. Іскрогасник розташований поза глушником. Перед обслуговуванням іскрогасника дайте двигуну повністю охолонути.

Щоб перевірити та очистити іскрогасник:

1. Викрутіть 2 гвинти та зніміть іскрогасник.
2. За допомогою щітки видаліть нагар з сітки іскрогасника. Іскрогасник не повинен мати розривів. Замініть його, якщо деталь пошкоджена.
3. Встановіть іскрогасник.

Злив бензину з паливного бака/карбюратора

Щоб запобігти утворенню смоли у паливній системі, злийте паливо з бака та з карбюратора перед зберіганням.

1. Помістіть генератор на підвищену платформу, наприклад стіл або парту.
2. Відкрутіть ручку кришки обслуговування та зніміть кришку з бічної панелі.

Щоб спорожнити паливний бак:

3. Переконайтеся, що перемикач палива переведено в положення ON.

Щоб злити паливо з карбюратора:

4. Переконайтеся, що перемикач запуску переведений у положення OFF, у цьому положенні паливний клапан вимкнений, щоб лише паливо, що залишилося всередині карбюратора, було злито.

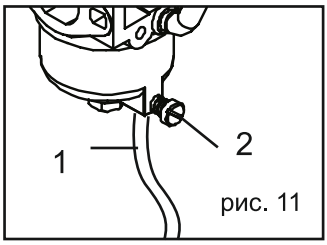

рис. 11

5. До карбюратора можна дістатися між двигуном і повітряним фільтром. Знайдіть прозору трубку від карбюратора (рис. 11), яка проходить через опорну пластину генератора.

1. Зливна трубка;

2. Зливний гвинт карбюратора

6. Підготуйте контейнер для зберігання бензину та спрямуйте кінець зливної трубки в контейнер.
7. Відкрутіть гвинт зливного отвору карбюратора (рис. 11) за допомогою викрутки з плоским наконечником (не входить до комплекту) і злийте весь бензин, який накопичився всередині карбюратора, через зливну трубку в контейнер для зберігання бензину.
8. Коли паливо витече, затягніть зливний гвинт за допомогою викрутки.

ПРИМІТКА. Обов'язково злийте паливо з карбюратора перед тим, як зберігати генератор тривалий час.

9. Перевстановіть сервісну панель.

Злив/заміна оливи

Замініть оливу згідно з рекомендованим графіком технічного обслуговування.

Рекомендуємо міняти мастило частіше, якщо працюєте під великим навантаженням або за високої температури навколишнього середовища. Також необхідно злити оливу з картера, якщо вона забруднилася водою або брудом. Варто замінювати мастило, коли генератор розігрітий, але вимкнений. Таким чином вам вдасться легше злити всю оливу.

Щоб замінити моторну оливу:

1. Розмістіть генератор на підвищеній платформі, наприклад на столі.

ПРИМІТКА. Щоб уникнути можливих розливів палива з камери карбюратора, злийте бензин з карбюратора перед зливом оливи.

2. Відкрутіть дві ручки кришки та зніміть кришку для обслуговування з бічної панелі (рис. 12).
3. Поставте під генератор відповідний контейнер для збору відпрацьованого мастила.
4. Зніміть кришку оливозаливної горловини/щуп.
5. Нахиліть генератор, щоб повністю злити оливу (нахиляти

генератор можна тільки, якщо у баку відсутнє паливо).

6. Поставте генератор у горизонтальне положення та долийте моторну оливу.
7. Знову встановіть оливний щуп і надійно затягніть його. Витріть будь-яке розлите мастило та знову встановіть кришку для обслуговування.

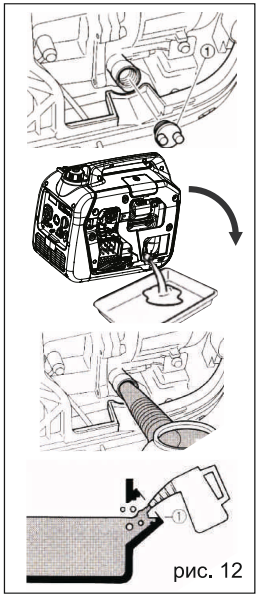
рис. 12

Транспортування та зберігання

Транспортування генератора

Щоб запобігти розливанню палива під час транспортування, обов'язково виконайте наступне:

1. Затягніть кришку паливного бака та поверніть вакуумний запобіжний клапан у положення OFF.
2. Встановіть паливний перемикач в положення OFF.
3. Спорожніть паливний бак.
4. Ніколи не ставте генератор на бік або догори дном — це ускладнить його запуск.

ПОПЕРЕДЖЕННЯ: уникайте прямого сонячного світла всередині автомобіля. Якщо залишити генератор у закритому транспортному засобі на багато годин, висока температура може призвести до випаровування палива та можливого вибуху.

Зберігання генератора

Вимкніть генератор і дайте йому охолонути до кімнатної температури, перш ніж зберігати його. НІКОЛИ не накривайте генератор, поки він ще гарячий. Не закривайте вентиляційні отвори.

Дотримуйтеся наведених нижче процедур для належного зберігання генератора. Ми наполегливо рекомендуємо запускати генератор раз на місяць на 20-30 хвилин. Підключіть невелике навантаження, щоб забезпечити належну вихідну потужність.

Для коротких періодів (від 30 до 60 днів)	Для тривалих періодів (понад 60 днів)
• Спорожніть карбюратор. • Закрийте вакуумний запобіжний клапан Повне заповнення паливного бака зменшує кількість повітря в баку та запобігає псуванню пального.	• Спорожніть паливний бак і карбюратор. Ніколи не зберігайте генератор із паливом у баку більше 2 місяців. • Замініть моторну оливу.

ПОПЕРЕДЖЕННЯ: зберігайте генератор у вертикальному положенні в прохолодному та сухому місці, подалі від джерел тепла, відкритого вогню чи іскор.

Керівництво з усунення несправностей

ДВИГУН НЕ ЗАПУСКАЄТЬСЯ

Можлива причина	Вирішення
Немає палива	Долийте палива
Несвіжий бензин або вода в бензині	Злийте всю систему та залийте свіже паливо
Низький рівень оливи	Двигун оснащений індикатором низького рівня оливи. Якщо рівень моторного мастила низький, його необхідно залити перед запуском агрегату. Перевірте рівень оливи та за потреби долийте
Свічка запалювання несправна, забруднена або має неправильний люфт	Замініть свічку запалювання
Двигун зберігається з незлитим бензином, або заправлений поганим паливом	Злийте паливо. Заправити свіжим бензином
Брудний паливний фільтр	Замініть паливний фільтр або зверніться до кваліфікованого сервісного центру

ДВИГУНУ НЕ ВИСТАЧАЄ ПОТУЖНОСТІ

Можлива причина	Вирішення
Брудний повітряний фільтр	Перевірте повітряний фільтр. За потреби очистіть або замініть
Двигун зберігається з незлитим бензином, або заправлений поганим паливом	Злийте паливо. Заправте свіжим бензином. Якщо проблема не зникає, зверніться до кваліфікованого сервісного центру

НЕ ПРАЦЮЄ РОЗЕТКА ЗМІННОГО СТРУМУ

Можлива причина	Вирішення
Індикатор OUTPUT в положенні OFF, а індикатор OVERLOAD (перевантаження) в позиції ON	Перевірте навантаження змінного струму. Зупиніть і знову запустіть двигун. Перевірте вхід охолоджуючого повітря. Зупиніть і знову запустіть двигун.
Спрацював автоматичний вимикач	Перевірте навантаження змінного струму та скиньте захист кола змінного струму

Рекомендуємо проводити технічний огляд та ремонт в авторизованому сервісному центрі.

СЕРВІСНЕ ОБСЛУГОВУВАННЯ

УВАГА! Зареєстрований електронний гарантійний талон є абсолютно рівнозначним фізичному документу.

По всіх питаннях, що пов'язані з технічним обслуговуванням генератора, звертайтеся в наші спеціалізовані сервісні центри. Детальна інформація про всі сервісні центри, які уповноважені ремонтувати та проводити технічне обслуговування генератора, розміщена на сайті:

kwitka.ua

Львів

067 31 31 081

067 91 07 968

service@kwitka.com.ua

Київ

067 31 12 755

service.kyiv@kwitka.com.ua

ВИРІБ .....

МОДЕЛЬ .....

ТОРГОВЕЛЬНА ОРГАНІЗАЦІЯ .....

ДАТА ПРОДАЖУ .....

ВИРІБ .....

МОДЕЛЬ .....

ТОРГОВЕЛЬНА ОРГАНІЗАЦІЯ .....

ДАТА ПРОДАЖУ .....

ВИРІБ .....

МОДЕЛЬ .....

ТОРГОВЕЛЬНА ОРГАНІЗАЦІЯ .....

ДАТА ПРОДАЖУ .....

ГАРАНТІЙНИЙ ТАЛОН

УВАГА! Зареєстрований електронний гарантійний талон є абсолютно рівнозначним фізичному документу.

Виріб, модель .....

Серійний номер .....

Продавець .....

Покупець (П.І.Б.) ..... Контактний телефон .....

Дата продажу .....

Інструкцію та виріб у справному стані та в повній комплектації отримав.
З умовами гарантії ознайомлений та погоджуюсь.

Підпис покупця .....

Гарантійний термін починається з дня продажу виробу і скаладає 1 рік на генератори. Протягом гарантійного терміну безкоштовно усуваються несправності, які виникли за вини виробника. Гарантія набуває сили лише при коректному заповненні гарантійного талону та відрізних купонів. Виріб приймається на ремонт у чистому вигляді та повній комплектації!

ВІДМІТКА ПРО ТЕХНІЧНЕ ОБСЛУГОВУВАННЯ ТА ГАРАНТІЙНИЙ РЕМОНТ

Виконавець (організація)		
Номер замовлення		
Дата прийому		
Дефект		
Виконані роботи		
Підпис виконавця		
Підпис клієнта		
Дата видачі		

УВАГА! При перших ознаках несправності виробу (підвищений шум, вібрація, втрата потужності, сильне іскріння, запах гарі і т.д. його подальша експлуатація забороняється.

КВІТКА СЕРВІСНИЙ ЦЕНТР

КВІТКА СЕРВІСНИЙ ЦЕНТР

КВІТКА СЕРВІСНИЙ ЦЕНТР

УВАГА! Зареєстрований електронний гарантійний талон є абсолютно рівнозначним фізичному документу.

Гарантійний ремонт не виконується у випадку якщо:

1. Гарантійний талон відсутній.
2. Гарантійний талон не заповнений.
3. Закінчився гарантійний термін в Гарантійному талоні.
4. При відсутності заводського номеру на виробі, при зовнішньому пошкодженні виробу.
5. При перевантажені виробу чи використанні не за призначенням.
6. При спробі самостійному розборі та ремонті виробу.
7. При повному зносі швидкозношуваних компонентів та їх несвоєчасній заміні, що призводить до поломки виробу.
8. Якщо інструмент надається у розібраному вигляді.
9. Наявні механічні пошкодження (тріщини і т.д.) і пошкодження викликані дією агресивних середовищ, потраплянням чужорідних предметів всередину виробу і вентиляційні отвори, а також на пошкодження, що виникли внаслідок неправильного зберігання (корозія металевих частин).
10. При несправностях, що виникли внаслідок перевантаження виробу або неправильної експлуатації, використанням виробу не за призначенням, а також нестабільності параметрів електромережі.
11. При несправностях, викликананих забрудненням паливної або охолоджувальної системи.

Виріб в гарантійний ремонт здається лише у повній комплектації.

Додаткове профілактичне обслуговування виробу проводиться за додаткову оплату.

УВАГА! Перед початком роботи уважно ознайомтесь з інструкцією з експлуатації!

СПИСОК АВТОРИЗОВАНИХ СЕРВІСНИХ ЦЕНТРІВ КВІТКА

Львів, вул. Промислова, 47а	**067 31 31 081**
Київ, вул. Електротехнічна, 45	**067 31 12 755**
Пункти прийому:	
Івано-Франківськ, вул. Левинського,1	**098 183 53 52**
Луцьк, вул. Рівненська, 76а	**067 31 31 081**
Мукачево, вул. Кооперативна, 50	**067 67 39 504**

0 800 30 32 10 **kwitka.ua**

КВІТКА СЕРВІСНИЙ ЦЕНТР

Електронний гарантійний талон

Якщо вам все підійшло в даній покупці, тоді впродовж 10 днів з моменту купівлі товару активуйте ваш Е-КВІТКА:

1. Відскануйте цей QR-код;
2. Заповніть всі поля в електронній формі;
3. Отримайте підтвердження на пошту у вигляді електронного гарантійного талону.

ПІСЛЯПРОДАЖНЕ ОБСЛУГОВУВАННЯ У КВІТЦІ СТАЛО ЩЕ ЗРУЧНІШИМ!

МИ ВПРОВАДИЛИ ЕЛЕКТРОННИЙ ГАРАНТІЙНИЙ ТАЛОН Е-КВІТКА

Е-КВІТКА - це документальне підтвердження гарантії на товар, аналогічне паперовому гарантійному талону.

З ним вам більше не потрібно хвилюватись про втрату документів та накопичувати паперові гарантійки.

Е-КВІТКА - це ще одне підтвердження офіційної гарантії та оригінального товару від виробника.

ПЕРЕВАГИ Е-КВІТКА

Просто
Одна гарантійна форма для всіх брендів електро- та бензоінструментів.

Швидко
Ваш електронний гарантійний талон активується одразу після заповнення, надсилається вам на пошту та автоматично зберігається в нашій базі.

Надійно
Електронний гарантійний талон завжди буде у вашому телефоні та СЕРВІСНОМУ ЦЕНТРІ КВІТКА. Всі дані про товар будуть заповненя, а дата купівлі вказана коректно.

Зручно
Ми самостійно зареєструємо додаткову гарантію, передбачену для вашого інструмента.

УВАГА! ЗАРЕЄСТРОВАНИЙ ЕЛЕКТРОННИЙ ГАРАНТІЙНИЙ ТАЛОН Є АБСОЛЮТНО РІВНОЗНАЧНИМ ФІЗИЧНОМУ ДОКУМЕНТУ.

КВІТКА

0 800 30 32 10

Будуємо з КВІТКОЮ!

kwitka.ua